デジタル温度計

電池式

製品カタログ

TAIYO

TAIYO KEIKI CO.,LTD.

デジタル温度計仕様

センサー種類		サーミスタ
表示方法		LCD（7セグメント　4桁表示）
最小表示単位		0.1℃
サンプリング回数		1秒1回
温度範囲		(−20)～150℃
指示精度		±1.0%F.S.
本体設置条件		温度　20℃±15℃
		湿度　85%RH以下
電源		リチウム電池　東芝ER6VC4
指示部		75φ
保護等級		IP65
接続姿勢		立型、裏出し
ケース材質		SUS304
接続部形状		ネジ、ヘルール、ナット他
感温部	外径	8φ
	長さ	50～1000mm
	材質	SUS316

上記標準仕様となります。記載のない仕様についてはお気軽にご相談下さい。

ヘルールタイプ

型式

立型　　DLT75-AS-□F

裏出型　DLT75-DS-□F

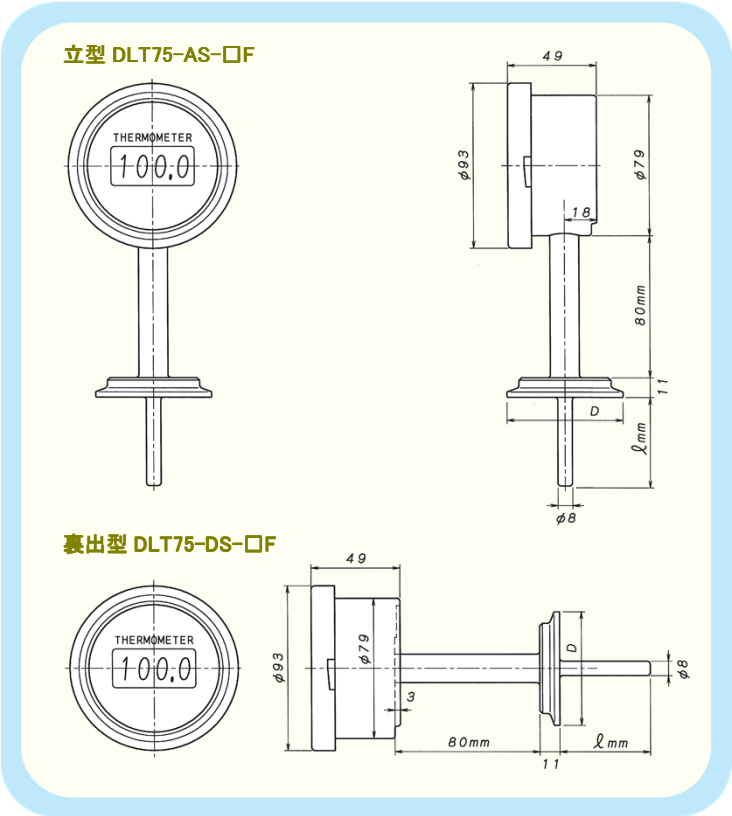

ヘルールサイズ

	D
1.5S	50.5
2.0S	64

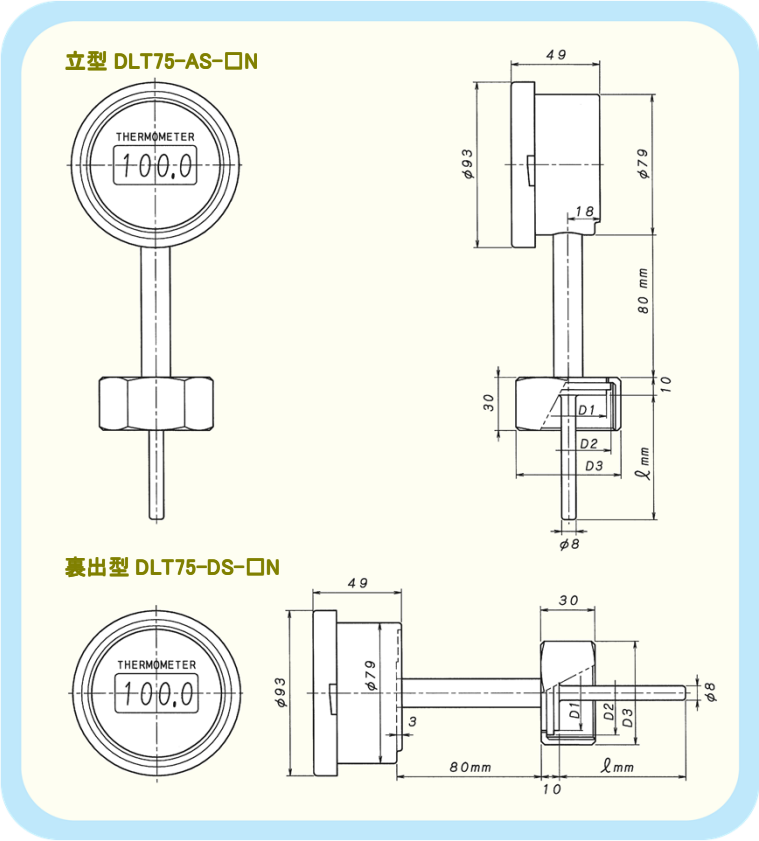

ナットタイプ

型式

立型　　DLT75-AS-□N

裏出型　　DLT75-DS-□N

ナットサイズ

	D1	D2	D3
1.0S	29.2	33.8	46
1.5S	42.7	47	56
2.0S	56.2	60.5	76

ネジタイプ

型式

立型　　DLT75-AS-□R

裏出型　　DLT75-DS-□R

ネジサイズ

T	H
R3/8	26×30
R1/2	26×30
R3/4	29×33

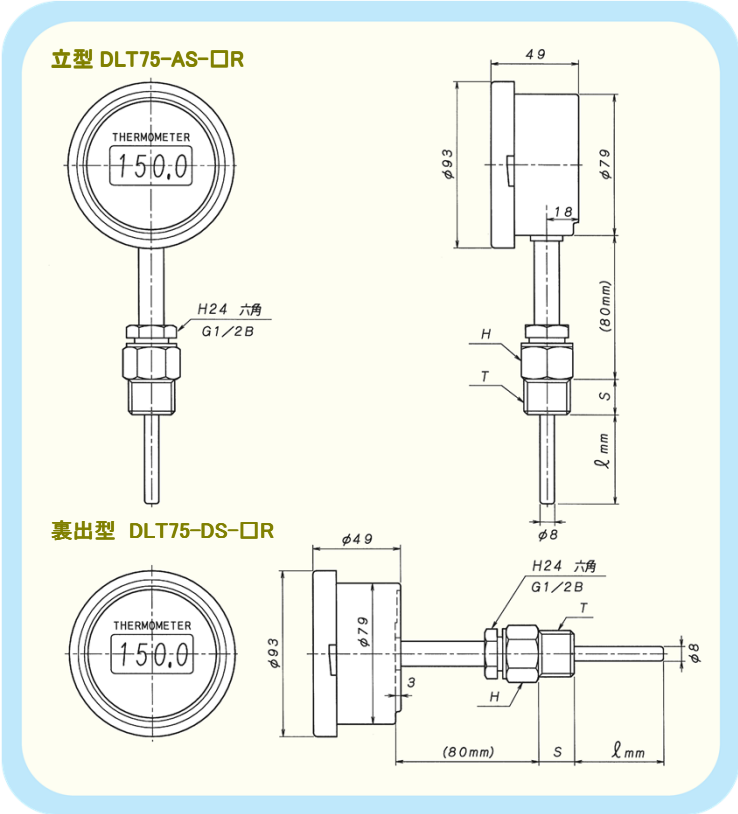

型式

DLT □①-□②-□③-□④-□⑤-□⑥

①指示部大きさ
- □ 75 : 75φ

②ケース
- □ AS : 立型 SUS
- □ DS : 裏出型 SUS

③接続
- □ 15F : 1.5Sヘルール
- □ 2F : 2.0Sヘルール
- □ 15A : 15Aヘルール
- □ 1N : 1Sナット
- □ 15N : 1.5Sナット
- □ 2N : 2Sナット
- □ 4R : R1/2ネジ
- □ 3R : R3/8ネジ
- □ 6R : R3/4ネジ

④感温部 太さ
- □ 8 : 8φ

保護管付
- □ W12 : 12φ

⑤感温部 長さ
- □ :（長さ）

⑥材質
- □ 316 : SUS316
- □ 316L: SUS316L

電解研磨有り
- □ 316EP : SUS316
- □ 316LEP: SUS316L

使用上の注意

機械的振動、高周波ノイズなどを発生する機器の近くに設置しますと、誤作動や故障の原因となります。

充分離れた場所に取付けて下さい。

感温部に強い衝撃を与えたり、曲げたりしないようにご注意下さい。

ステンレスを腐食させる流体の測定に用いないで下さい。故障の原因になります。

本体の取付方向によっては、照明や光の角度で液晶表示が見えづらくなることがあります。

その場合は、見やすい向きに変えて下さい。

電池の寿命は約5年です。電池交換方法に従って交換して下さい。

電池交換方法

液晶表示の消えた時が電池の寿命です。新しい電池と交換して下さい。

①指示部背面の左右両端のネジを外します。

②前面カバーを左回りで取外します。

③表示ユニットを取出し、新しい電池と交換して下さい。

④電池交換後、逆の手順で組み立て直して下さい。

　その際に、液晶部分に触れないようにご注意下さい。

⑤貴社にて電池交換が難しい場合は、弊社へご返送下さい。

　有償にて交換致します。

※交換に関してのみ、電池単体での取扱いも行っております。

TAIYO KEIKI CO.,LTD.
大洋計器株式会社
〒556-0024
大阪市浪速区塩草3-5-3
TEL 06-6562-0691
FAX 06-6568-1304
http://www.taiyo-keiki.co.jp/