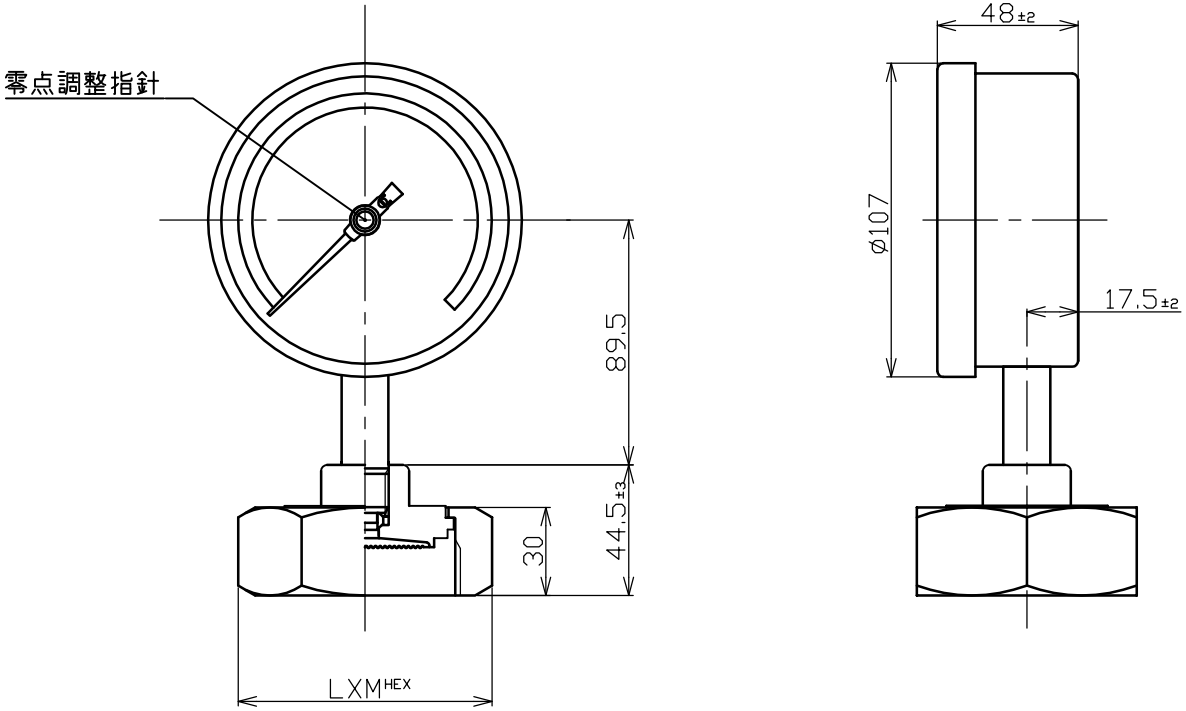

TAG No.

	LXM
1S	46X53
1.5S	61X70, 56X65
2S	76X88, 71X82
2.5S	91X105, 85X98
3S	106.5X123

特記
指示精度 ： ±1.6%F.S(at 20℃)
ケース ： 構造→防滴構造(IP 54)
材質→SUS304
外装→地肌

仕様		承認	ONZA		発行日	20XX/XX/XX	
ピュアクリーン サニタリー圧力計		検図	HORIKAWA		型式	SPF100-AS-XXN	
指示部サイズ	100φ	作成	OHGURO				
圧力レンジ	0~XX MPa	日付	2013/1/12				
接続	ISO 1~3Sナット	元図					
接液部材質	SUS316	単位	mm		図面番号	13XX12T0-HP	改訂
ダイヤフラム材質	SUS316L	尺度	FREE	変更 (REVISION)	大洋計器株式会社 TAIYO KEIKI CO., LTD.		
封入液	プロピレングリコール	第三角法					
数量	XX						